［发售版］

招标编号：7910YB22010017

中国工程物理研究院应用电子学研究所

高亮度 LD 器件老化测试平台（第三次）

采购项目

资

格

预

审

文

件

中国·四川·绵阳

采购人：中国工程物理研究院应用电子学研究所

采购代理机构：中国工程物理研究院物资部

2022 年

目　录

第一章　资格预审邀请.....- 3 -

第二章　申请人须知.....- 9 -

第三章　申请人的资格条件及相应证明材料.....- 15 -

第四章　资格预审审核标准和方法.....- 17 -

附件.....- 30 -

第一章　资格预审邀请

项目概况

高亮度 LD 器件老化测试平台（第三次）招标项目的潜在资格预审申请人应在四川省绵阳市游仙区科学城物资部领取资格预审文件，**并于 2022 年 07 月 11 日 17 点 50 分（北京时间）前提交申请文件。**

一、项目基本情况

1.项目编号：7910YB22010017

2.项目名称：高亮度 LD 器件老化测试平台（第三次）

3.采购方式：□公开招标　■邀请招标

4.预算金额：270.00 万元

5.最高限价：270.00 万元

6.采购需求：

序号	物资名称	规格型号（技术参数）	计量单位	数量	备注
1	高亮度 LD 器件老化测试平台	详见资格预审公告附件	台	1	

6.1.本项目共 1 个包。

★6.2.合同履行期限：合同签订生效后，高分辨率光谱测试组件 120 天内交付，其余产品 180 天内交付。

★6.3.交货地点:四川省绵阳市中物院应用电子学研究所。

7.本项目（是/否）接受联合体投标：否。

二、申请人的资格要求：

1.满足《中华人民共和国政府采购法》第二十二条规定；

1.1 具有独立承担民事责任的能力；

1.2 良好的商业信誉和健全的财务会计制度；

1.3 具有履行合同所必须的设备和专业技术能力；

1.4 具有依法缴纳税收和社会保障资金的良好记录；

1.5 参加本次采购活动前三年内，在经营活动中没有重大违法记录；

1.6 法律、行政法规规定的其他条件；

2.落实政府采购政策需满足的资格要求：无；

3.本项目的特定资格要求：

3.1 根据《关于在政府采购活动中查询及使用信用记录有关问题的通知》（财库〔2016〕125 号）的要求，至资格预审申请文件提交截止日，供应商未被列入失信被执行人、重大税收违法案件当事人名单、政府采购严重违法失信行为记录名单（处罚期限尚未届满的）（以采购人或采购代理机构在资格预审申请文件提交截止之日在“信用中国”www.creditchina. gov.cn，“中国政府采购网”www.ccgp.gov.cn 的查询记录为准）；

3.2 未被中国工程物理研究院处以禁入处罚且处于禁止期内（以资格预审申请文件提交截止之日在中国工程物理研究院招投标信息网<网址：http://ztbxx.caep.ac.cn/>）查询结果为准）；

3.3 不属于单位负责人为同一人或者存在直接控股、管理关系的不同供应商参加同一合同项下的政府采购活动。不属于为采购项目提供整体设计、规范编制或者项目管理、监理、检测等服务的供应商再参加该采购项目的其他采购活动；

3.4 本项目提出的特定条件：无 。

三、领取资格预审文件

1.时间：2022 年 06 月 28 日至 2022 年 07 月 05 日（提供期限自本公告发布之日起不得少于 5 个工作日），每天上午 8:10 分至 11：40 分，下午 14:10 分至 17：50 分（北京时间，法定节假日除外 ）

2.地点：四川省绵阳市科学城中物院物资部

3.方式：**电子邮件方式或现场。**获取资格预审文件时，申请人需向联系人提供身份证明材料。

联系人：杨莲

联系电话：0816-2481641/19382480218，电子邮箱：1099961425@qq.com

身份证明材料包括：

申请人为法人或者其他组织的，需提供单位介绍信（格式自拟）、经办人身份证明；

申请人为自然人的，本人身份证明。

另需提供申请人获取资格预审文件登记表（资格预审公告附件中自行下载）

4.资格预审文件售价：免费；

5.以上资料无误后，采购代理机构工作人员将资格预审文件电子版发送到申请人所留邮箱。

6.申请人必须从中国工程物理研究院物资部获取资格预审文件,资格不能转让。

四、资格预审申请文件的组成及格式

详见本资格预审文件第“第五章”

五、资格预审的审查标准及方法

具体审查标准及方法详见本资格预审文件见第“第四章”

六、拟邀请参加投标的供应商数量

采用随机抽取的方式邀请 10 家供应商参加投标。如通过资格预审供应商数量少于拟邀请供应商数量，采用下列方式（☑1 或☐2）。（适用于邀请招标）

1.如通过资格预审供应商数量少于拟邀请供应商数量，但不少于三家则邀请全部通过资格预审供应商参加投标。

2.如通过资格预审供应商数量少于拟邀请供应商数量，则重新组织招标活动。

☐邀请全部通过资格预审供应商参加投标。（适用于公开招标）

七、申请文件提交

应在 2022 年 07 月 11 日 17 点 50 分（北京时间）前，将申请文件提交至中国工程物理研究院物资部。

申请文件邮寄接收地点：四川省绵阳市游仙区科学城物资部

申请文件现场接收地点：四川省绵阳市科学城中物院物资部

接收人：杨莲　0816-2481641 / 19382480218

八、资格预审日期

资格预审日期为申请文件提交截止时间至 2022 年 07 月 13 日前（北京时间）

九、公告期限

自本公告发布之日起 5 个工作日。

十、其他补充事宜

1.**本项目需要落实的政府采购政策：**

（1）执行节能产品政府优先采购和强制采购制度；

（2）执行环境标志产品政府优先采购制度；

（3）执行《政府采购促进中小企业发展管理办法》；

（4）执行《财政部、司法部关于政府采购支持监狱企业发展有关问题的通知》；

（5）执行《三部门联合发布关于促进残疾人就业政府采购政策的通知》；

（6）扶持不发达地区和少数民族地区等；

（7）《关于开展政府采购信用担保试点工作的通知》。

2.是否专门面向中小企业或小型、微型企业采购：否。

3.本项目采购本国货物，申请人须对本项目为单位的货物和服务进行整体响应，任何只对其中一部分内容进行的响应都被视为无效投标。

4.资格预审申请文件提交：资格预审申请文件必须在申请文件提交截止时间前送达指定地点。逾期送达的资格预审申请文件不予接收。**本次资格预审接受邮寄的申请文件，但因邮寄原因导致提交的申请文件在提交申请文件截止时间以后送达的，其申请文件不予接收。**

5.本项目资格预审公告内容以中国工程物理研究院招投标信息网（http：//ztbxx.caep.ac.cn/）发布的公告为准。

十一、凡对本次资格预审提出询问，请按以下方式联系

1.采购人信息

名 称：中国工程物理研究院应用电子学研究所

地　　址：四川省绵阳市游仙区科学城

联系方式：曹礼强　0816-2494037

2.采购代理机构信息

名 称：中国工程物理研究院物资部

地　址：四川省绵阳市游仙区科学城

联系方式：杨莲　0816-2481641 / 19382480218

3.项目联系方式

项目联系人：杨莲

电　话：0816-2481641 / 19382480218

附件：

申请人获取资格预审文件登记表

<table>
<tr><td>项目名称</td><td colspan="3"></td></tr>
<tr><td>项目编号</td><td></td><td>报名时间</td><td></td></tr>
<tr><td>申请人全称</td><td colspan="3">（盖章）</td></tr>
<tr><td>联系人姓名</td><td></td><td>联系人身份证号码</td><td></td></tr>
<tr><td>联系电话</td><td colspan="3"></td></tr>
<tr><td>电子邮箱</td><td colspan="3"></td></tr>
<tr><td rowspan="5">开票信息</td><td colspan="3">申请人名称：</td></tr>
<tr><td colspan="3">税号：</td></tr>
<tr><td colspan="3">开户行：</td></tr>
<tr><td colspan="3">账号：</td></tr>
<tr><td colspan="3">地址：　　电话：</td></tr>
<tr><td>备注</td><td colspan="3">如若中标，请明确开具代理服务费的发票类型
□专票　　ℒ普票</td></tr>
</table>

第二章　申请人须知

一、总则

1.项目概况

1.1 项目名称：详见“第一章 资格预审邀请”；

1.2 项目编号：详见“第一章 资格预审邀请”；

1.3 项目概况：详见“第一章 资格预审邀请”；

2.采购人

2.1 采 购 人：中国工程物理研究院应用电子学研究所

2.2 单位地址：四川省绵阳市游仙区科学城

3.采购代理机构

3.1 机构名称：中国工程物理研究院物资部

3.2 机构地址：四川省绵阳市游仙区科学城

3.3 联 系 人：杨莲

3.4 联系电话：0816-2481641　　19382480218

3.5 电子邮箱：1099961425@qq.com

4.资金来源

4.1 财政性资金

5.申请费用

5.1 不论资格预审结果如何，申请人应承担其参加本次资格预审活动自身所发生的一切费用。

二、资格预审文件

6.资格预审文件的检查

6.1 本文件共 39 页，申请人获取资格预审文件后，应仔细检查资格预审文件的所有内容，如有残缺等问题应向采购人（采购代理机构）提出，否则，由此引起的损失由申请人自己承担。申请人同时认真审阅资格预审文件中所有的事项、格式、条款和要求等，若申请人的申请文件没有按照资格预审文件要求递交全部资料，或没有对资格预审文件做出实质性影响，该申请人的资格预审申请可能被判定无效。

7. 资格预审文件的澄清要求

7.1 申请人若对资格预审文件有任何疑问，在资格预审申请文件递交截止时间前 3 个工作日应以书面形式并加盖公章向采购人（采购代理机构）提出澄清要求。

8. 资格预审文件的澄清或修改

8.1 资格预审文件发出后，无论出于何种原因，采购人均可主动地或在解答申请人提出的澄清问题时对资格预审文件进行澄清或修改。澄清或修改内容作为资格预审文件的组成部分，对采购人和申请人均起约束作用。

8.2 对资格预审文件的澄清或修改内容将在本项目原资格预审公告发布媒体上公告。澄清或者修改的内容可能影响申请文件编制的，还将以书面形式（邮件）发送给所有已领取资格预审文件的申请人，并确保澄清或修改的发出日至申请文件递交截止日不少于 3 个日历日。申请人应在 1 日内以书面形式通知采购人（采购代理机构）已收到澄清或修改文件，但该回函不作为确定申请人收到澄清或修改文件的唯一证据。

8.3 当资格预审文件、资格预审文件的澄清或修改等在同一内容的表述上不一致时，以最后发出的书面文件为准。

三、申请文件的编制

9.申请文件的语言

9.1 申请文件应使用汉语语言文字书写、解释和说明。

10.申请文件的组成

10.1 所有参加资格预审的申请人应准确详细、真实提供下述资料和有效证明材料，证明申请人具备预审合格条件、且有能力履行合同，以便采购人做出有依据的客观判断，申请文件的组成及装订排列顺序如下：

10.1.1 申请函、法定代表人身份证明及承诺函。

10.1.2 资格证明文件。详见 “第三章 申请人的资格条件及相应证明材料”。

10.1.3 采购人鼓励申请人将有助于进一步说明其实力和能力的资料以补充页形式随申请文件一并递交，诸如申请人在某一领域或方面的特别专长等。

11.申请文件的形式和签署

11.1 申请人应按资格预审文件规定的份数（一正一副）递交申请文件。申请文件的正本和副本之间如有不一致之处，以正本为准。

11.2 正本和副本封面均应由申请人加盖公章，并由法定代表人或授权代理人签字或签章。其“正本”、“副本”字样应加盖在或打印在申请文件封皮的右上角。

11.3 申请文件的内容均应打印或用不退色的墨水填写。

11.4 申请人必须按照资格预审文件中的要求盖章和签字。

11.5 申请文件中的修改或补充处应由法定代表人或授权代理人进行签字并加盖公章。

11.6 申请文件正本和副本需采取胶装方式装订成册，不得散装或者合页装订。

12.申请文件的密封及标志

12.1 申请人应将申请文件的各个组成部分按照本须知规定制作正本和副本，并全部密封递交。

12.2 所有申请文件应统一密封在坚固、易于密封、搬运的密封袋（箱）中。密封袋（箱）由申请人用自制封条在开口处密封并加盖骑缝公章或法定代表人个人名章，也可由法定代表人或委托代理人在封条骑缝处签字。

12.3 密封袋（箱）上应标记招标项目名称、项目编号、分包名称和编号（如有）、

申请人名称和本文件在资格预审审核前不得开封的字样。

四、申请文件的递交

13.申请文件递交及截止时间

13.1 申请人应按资格预审邀请第六项所规定的时间、地点，于截止时间前递交申请文件，由采购代理机构签收；申请人承担因未按时送达所产生的一切责任。

13.2 采购人可按本须知第 8 条规定以修改文件的方式，酌情延长申请文件递交截止时间。在此情况下，以延长后的递交截止时间为准。

13.3 到递交截止时间止，申请人少于 3 个的，采购人将依法重新组织采购活动。

14.迟交的申请文件

14.1 采购人将拒绝接收在资格预审邀请规定的递交截止时间以后送达的申请文件。

15.申请文件的修改、撤回与重新递交

15.1 申请人在规定的申请文件递交截止时间之前，可以书面形式通知采购人或采购代理机构，补充、修改或撤回已递交的申请文件。补充、修改的内容为资格预审申请文件的组成部分。

15.2 申请人对申请文件的补充或修改，应按本须知的规定密封、标记和递交，并在文件密封袋（箱）上清楚标明“补充、修改”或“撤回”字样。**如撤回申请文件，需提交书面申请。**

15.3 在申请文件递交截止时间之后，申请人不得补充、修改、撤回申请文件。

五、资格预审审核

16.资格审核

16.1 采购人或采购代理机构将在资格预审申请文件递交截止时间当日查询申请人的信用记录。

16.2 申请人在中国政府采购网（www.ccgp.gov.cn）被列入政府采购严重违法失信

行为记录名单，或在“信用中国”网站（www.creditchina.gov.cn）被列入失信被执行人、重大税收违法案件当事人名单，以及存在《中华人民共和国政府采购法实施条例》第十九条规定的行政处罚记录的，其申请将被判定无效。以联合体形式参加申请的，联合体任何成员存在以上不良信用记录的，联合体申请将被判定无效。

16.3 查询及记录方式：采购人或采购代理机构经办人将查询网页打印、签字并存档备查。申请人不良信用记录以采购人或采购代理机构查询结果为准。

16.4 在本资格预审文件规定的查询时间之后，网站信息发生的任何变更均不得再作为本次资格审核依据。

申请人自行提供的与网站信息不一致的其他信用记录证明材料亦不作为不良信用记录审核依据。

16.5 单位负责人为同一人或者存在直接控股、管理关系的不同申请人，不得同时参加本项目采购活动，否则其申请均将被判定无效。

16.6 为本项目提供过整体设计、规范编制或者项目管理、监理、检测等服务的申请人，不得再参加本项目上述服务以外的其他采购活动。否则其申请将被判定无效。

16.7 2 家以上申请人不得在同一合同项下的采购项目中，同时委托同一自然人、同一家庭成员、同一单位的人员作为其代理人，否则，其资格预审申请文件将被判定无效。申请人与采购代理机构存在关联关系，或者是采购代理机构的母公司或子公司，不得参加本项目的采购活动。

16.8 资格审核的有关规定详见“第四章 资格预审审核标准和办法”。

17.资格预审合格的通知

17.1 如果采购代理机构受采购人的委托负责资格预审审核，采购代理机构将在资格预审审核结束后向采购人递交资格预审审核的书面报告。

17.2 采购代理机构将向通过资格预审的被邀请申请人发出投标邀请书，通知获取招标文件的时间、地点等事项。

18.申请人的资格改变

18.1 被邀请投标的申请人，如果资格条件发生变化，不再实质上满足本文件规定的标准，其投标将被认定为投标无效。

第三章　申请人的资格条件及相应证明材料

一、申请人的资格、资质性要求和应当提供的相关证明材料

1.具有独立承担民事责任的能力。（注：①申请人是企业（包括合伙企业）的，应提供其在工商部门注册的有效“营业执照”或“企业法人营业执照”复印件；②申请人是事业单位的，应提供其有效的“事业单位法人证书”复印件；③申请人是非企业专业服务机构的，应提供其有效的“执业许可证”复印件；④申请人是民办非企业单位的，应提供其有效的登记证书复印件；⑤申请人是个体工商户的，应提供其有效的“个体工商户营业执照”复印件；⑥申请人是自然人的，应提供其有效的自然人身份证明复印件。以上均提供复印件。）

2.具有良好的商业信誉和健全的财务会计制度

通过承诺函统一承诺。

3.具有履行合同所必需的设备和专业技术能力

通过承诺函统一承诺。

4.具有依法缴纳税收和社会保障资金的良好记录

通过承诺函统一承诺。

5.参加本次采购活动前 3 年内，在经营活动中没有重大违法记录

通过承诺函统一承诺。

6、不属于单位负责人为同一人或者存在直接控股、管理关系的不同供应商参加同一合同项下的政府采购活动。不属于为采购项目提供整体设计、规范编制或者项目管理、监理、检测等服务的供应商再参加该采购项目的其他采购活动；

通过承诺函统一承诺。

7.法律、行政法规规定的其他条件

通过承诺函统一承诺。

8.根据《关于在政府采购活动中查询及使用信用记录有关问题的通知》（财库〔2016〕125 号）的要求，至资格预审申请文件提交截止日，申请人未被列入失信被执行人、重大税收违法案件当事人名单、政府采购严重违法失信行为记录名单（处

罚期限尚未届满的)(以采购人或采购代理机构在资格预审申请文件提交截止之日在“信用中国”www.creditchina.gov.cn,“中国政府采购网”www.ccgp.gov.cn的查询记录为准)。

通过承诺函统一承诺。

9.被列入中国工程物理研究院不良行为记录名单的申请人及其法定代表人名下的其他企业在禁止期内不得参加本次采购活动。

通过承诺函统一承诺。

10.本项目的特定资格要求:无

二、其他相关证明材料

1.提供法定代表人/单位负责人授权书原件及法定代表人/单位负责人和授权代表身份证明复印件(法定代表人/单位负责人参加投标只需提供法定代表人/单位负责人身份证明复印件)。

注:

①本章要求提供的证明资料应加盖申请人公章(鲜章),否则视为未实质性响应资格预审文件要求,不能通过资格审查(自然人参与资格预审的除外)。

②重大违法记录中的较大数额罚款的具体金额标准是:《中华人民共和国政府采购法实施条例》第十九条第一款规定的“较大数额罚款”认定为200万元以上的罚款,法律、行政法规以及国务院有关部门明确规定相关领域“较大数额罚款”标准高于200万元的,从其规定。

③申请人在参加政府采购活动前,被纳入法院、工商行政管理部门、税务部门、银行认定的失信名单且在有效期内,或者在前三年政府采购合同履约过程中及其他经营活动履约过程中未依法履约被有关行政部门处罚(处理)的,本项目不认定其具有良好的商业信誉。

④获取资格预审申请文件申请人名称与提交申请文件申请人名称应一致,获取资格预审申请文件后名称变更的,应提供工商管理等部门的变更证明资料。

第四章　资格预审审核标准和方法

资格审查办法前附表

序号		项目内容	合格条件及标准
初步审查	1	申请文件密封和标识	详见第二章“12、申请文件的密封及标识”
	2	申请人名称	资格预审申请文件申请人名称与提交申请文件申请人名称应一致
	3	申请文件递交	详见第一章 “八、递交资格预审申请文件截止时间以及资格预审时间”
	4	申请文件份数	一份正本，一份副本
详细审查详细审查	1	法定代表人/单位负责人授权书	按申请文件格式一提供
	2	申请函	按申请文件格式二提供
	3	承诺函	按申请文件格式三提供
	4	具有独立承担民事责任的能力	详见第三章
	5	具有良好的商业信誉和健全的财务会计制度的承诺	按申请文件格式三提供
	6	具有履行合同所必须的设备和专业技术能力的承诺	按申请文件格式三提供
	7	具有依法缴纳税收和社会保障资金的良好记录的承诺	按申请文件格式三提供
	8	参加本次采购活动前 3 年内在经营活动中没有重大违法记录的声明的承诺	按申请文件格式三提供

	9	不属于单位负责人为同一人或者存在直接控股、管理关系的不同供应商参加同一合同项下的政府采购活动。不属于为采购项目提供整体设计、规范编制或者项目管理、监理、检测等服务的供应商再参加该采购项目的其他采购活动的承诺	按申请文件格式三提供
	10	符合法规、法规规定的其他条件的承诺	按申请文件格式三提供
	11	资格预审截止日前，申请人未被列入“信用中国”网（www.creditchina.gov.cn）、“中国政府采购网”网站（www.ccgp.gov.cn）渠道查询的失信被执行人、重大税收违法案件当事人名单、政府采购严重违法失信行为记录名单的承诺	按申请文件格式三提供
	12	申请人及其法定代表人名下的其他企业未被列入中国工程物理研究院不良行为记录名单（被禁止参加的）的承诺	按申请文件格式三提供

注：上述条件有一项不合格，即为资格预审不合格。

1.审查办法

本次资格预审采用随机抽取的方式邀请10家供应商参加投标,凡符合本章第2.1款和第2.2款规定审查标准的申请人均通过资格预审。

2.审查标准

2.1 初步审查标准

初步审查标准：见资格审查办法前附表。

2.2 详细审查标准

详细审查标准：见资格审查办法前附表。

3.审查程序

3.1 初步审查

3.1.1 审查委员会依据本章第2.1款规定的标准，对资格预审申请文件进行初步审查。有一项因素不符合审查标准的，不能通过资格预审。

3.2 详细审查

3.2.1 审查委员会依据本章第 2.2 款规定的标准，对通过初步审查的资格预审申请文件进行详细审查。有一项因素不符合审查标准的，不能通过资格预审。

3.2.2 通过资格预审的申请人除应满足本章第 2.1 款、第 2.2 款规定的审查标准外，还不得存在下列任何一种情形：

（1）不按审查委员会要求澄清或说明的；

（2）有第二章“申请人须知”第 16.5～16.7 项规定的任何一种情形的；

（3）在资格预审过程中弄虚作假、行贿或有其他违法违规行为的。

3.3 审查过程中的澄清

在审查过程中，审查委员会可以书面形式，要求申请人对所提交的资格预审申请文件中不明确的内容进行必要的澄清或说明。申请人的澄清或说明应采用书面形式，并不得改变资格预审申请文件的实质性内容。申请人的澄清和说明内容属于资格预审申请文件的组成部分。采购人和审查委员会不接受申请人主动提出的澄清或说明。

4.审查结果

4.1 提交审查报告

审查委员会按照本章第 3 条规定的程序对资格预审申请文件完成审查后，确定通过资格预审的申请人名单，并向采购人提交书面审查报告。

4.2 重新进行资格预审

通过资格预审申请人的数量不足 3 个的，采购人重新组织资格预审（包括前次通过资格预审的所有申请人）。

第五章　资格预审申请文件格式

一、本章所提供资格预审文件格式，除格式中明确将改格式作为实质性要求的，一律不具有强制性，但是因申请人使用其他格式文件导致没有实质性响应资格预审文件要求，被审查委员会被判定无效的，责任由申请人自行负责。

二、本章所提供资格预审文件格式有关表格中的备注栏，由申请人根据自身=申请情况作解释性说明，不作为必填项。

三、本章所提供资格预审文件格式中需要填写的相关内容事项，可能会与本采购项目无关，在不改变资格预审文件原义、不影响本项目采购需求的情况下，申请人可以不予填写，但应当注明。

招标编号：

（注明正本/副本）

XXX 采购招标项目

资格预审申请文件

申请人：（盖单位公章）

法定代表人（单位负责人）或其委托代理人：（签字）

XX 年 **XX** 月 **XX** 日

资格预审申请文件目录及索引

文件序号	文件名称	页码	该文件总页数

注： 1.本目录为方便查找相关证明文件及审核条件，应尽可能的详细、清晰，申请人可根据自身情况补充完善；

2.申请文件的装订顺序应按此表顺序依次装订；

申请文件格式一：

一、法定代表人/单位负责人授权书（实质性要求）

中国工程物理研究院物资部：

（申请人名称）法定代表人（姓名）代表本公司授权（被授权人的姓名）为本公司的合法代理人，参与“xxxxx”项目（项目编号：xxxx，包号（如有）：xxxx）的资格预审，以本公司名义处理一切与之有关的事务。

特此声明。

附：法定代表人/单位负责人身份证明材料复印件和授权代表身份证明材料复印件。

法定代表人/单位负责人签字或者加盖个人名章：XXXX

授权代表签字或者加盖个人名章：XXXX

申请人名称：XXXX（盖章）

注：

1.申请人委托授权代表参与资格预审时，需按以上要求提交相关资料，如是申请人单位法定代表人/单位负责人亲自参加资格预审的，则仅需附法定代表人/单位负责人身份证明资料即可。申请人为自然人的，提供身份证明材料即可。

2.身份证明材料包括护照（仅适用于外籍人士）或居民身份证或军官证。

3.身份证明材料应同时提供其在有效期的材料，如居民身份证正、反面复印件。

法定代表人/单位负责人身份证明材料复印件

授权代表身份证明材料复印件

申请文件格式二：

二、申请函（实质性要求）

XXX：

1.在认真研读 xxx 项目的招标资格预审文件后，我们经慎重考虑，郑重承诺参加本次资格预审活动，申请作为 xxx 项目的合格申请人。

2.我们按照贵方资格预审文件要求的内容与格式，已编制完成资格预审申请文件，现按要求递交申请文件：正本XX份，副本XX份。

3.我们在此郑重承诺：

（1）若通过资格预审，我们将继续接受贵方发出的投标邀请，参加贵方组织的招标活动。

（2）如果在本项目资格预审过程中或者在招标过程及中标后，采购人或者有管辖权的政府采购监管部门发现并查实我单位在所填报的该项目资格预审申请文件中存在提供虚假或不真实的信息或者伪造数据、资料或证书等情况，我单位将无条件地自动放弃投标和中标资格，并依法接受处罚，由此造成的任何后果和损失均由我单位承担。

（3）在近三年经营活动中，不存在被责令停业、投标资格被取消、财产被冻结、处于破产状态的情况，在近三年的履约历史中无骗取中标和严重违约的情况。

（4）我们所填报的资料是完全真实和准确的，并愿为此承担任何相关的法律责任。

申请人名称：XXX（单位公章）。

法定代表人或授权代表（签字或加盖个人名章）：XXX。

日　　期：XX 年 XX 月 XX 日。

申请文件格式三：

三、承诺函（实质性要求）

中国工程物理研究院物资部：

我公司作为本次采购项目的申请人，根据资格预审文件要求，现郑重承诺如下：

一、具备《中华人民共和国政府采购法》第二十二条第一款和本项目规定的条件：

（一）具有独立承担民事责任的能力；

（二）具有良好的商业信誉和健全的财务会计制度；

（三）具有履行合同所必需的设备和专业技术能力；

（四）有依法缴纳税收和社会保障资金的良好记录；

（五）参加本次采购活动前 3 年内，在经营活动中没有重大违法记录；

（六）满足法律、行政法规规定的其他条件；

（七）我单位及其法定代表人名下的其他企业未被列入中国工程物理研究院不良行为记录名单（被禁止参加的）；

（八）根据《关于在政府采购活动中查询及使用信用记录有关问题的通知》（财库〔2016〕125 号）的要求，至资格预审申请文件提交截止日，投标人未被列入失信被执行人、重大税收违法案件当事人名单、政府采购严重违法失信行为记录名单（处罚期限尚未届满的）（以采购人或采购代理机构在资格预审申请文件提交截止之日在“信用中国”www.creditchina. gov.cn，“中国政府采购网”www.ccgp.gov.cn 的查询记录为准）；

（九）满足根据本采购项目提出的特定条件。

二、完全接受和满足本项目资格预审文件中规定的实质性要求，如对资格预审文件有疑义，已经在资格预审截止时间届满前依法进行维权救济，不存在对资格预审文件有疑义的同时又参加资格预审以求侥幸中标或者为实现其他非法目的的行为。

三、参加本次资格预审，不存在与单位负责人为同一人或者存在直接控股、管理关系的其他申请人参与同一合同项下的采购活动的行为。我单位没有为采购项目提供整体设计、规范编制或者项目管理、监理、检测等服务。

四、参加本次资格预审，不存在和其他申请人在同一合同项下的采购项目中，同时委托同一个自然人、同一家庭的人员、同一单位的人员作为代理人的行为。

五、资格预审文件中提供的能够给予我公司带来优惠、好处的任何材料资料和技术、服务、商务等响应承诺情况都是真实的、有效的、合法的。

本公司对上述承诺的内容事项真实性负责。如经查实上述承诺的内容事项存在虚假，我公司愿意接受以提供虚假材料谋取中标追究法律责任。

申请人名称：XXX（单位公章）。

法定代表人或授权代表（签字或加盖个人名章）：XXX。

日　　期：XX 年 XX 月 XX 日。

四、申请人资格证明材料及其他响应证明材料（实质性要求）

（按资格预审文件第三章相关要求提供证明材料，有格式要求的从其要求，无格式要求的格式自拟）

五、申请人认为应递交的其他证明自身资格的文件

（申请人可根据自身情况，提供自认为应递交的其他文件）

附件

采购项目技术指标参数要求

一、采购需求一览表

序号	产品名称	计量单位	数量	交货时间	交货地点
1	高亮度 LD 器件老化测试平台	台	1	★合同签订生效后，高分辨率光谱测试组件 120 天内交付，其余产品 180 天内交付。	★四川省绵阳市中物院应用电子学研究所

二、技术规格及商务要求

表中标注“★”号的为关键性核心参数及要求，为必须满足项，不满足直接做无效文件处理。

标注“▲”号的为重要参数指标，未标注的为一般性参数指标，两个均为加分项。

以下所述“证明材料”包括但不限于各制造商的产品的《检测报告》、制造商出具的书面描述、实物照片。

“高亮度 LD 器件老化测试平台”要求具备 bar 或 stack 级的单元 LD 老化和寿命参数测试功能，主要性能指标要求如下：

1.连续（CW）工位：

★1.1 工位≮20 个。

★1.2 单工位高功率 LD(bar)测试连续功率＞500W。

★1.3 具备功率、波长、光谱实时巡检功能，测试配置光谱仪的波长分辨率及范围：优于

0.3nm@700nm～1100nm。

1.4 电源要求：

★（1）配备直流电源 1 台，电压≮80V,

★（2）电流≮375A,具有远程控制功能，

（3）能够满足“连续工位单工位高功率 LD(bar)测试连续功率＞500W”的技术要求。

★1.5 冷却能力：不小于 20kW，冷却水电导率可控，不大于 10μS/cm。水压 0.6MPa 时流量≮@20L/min，温控精度±0.2℃（显示测量值），温度调节范围 5℃-40℃，制冷机可远程控制，冷却管路带旁路排水。可保证长期工作稳定可靠。

▲1.6 电接口：配串联线，耐受电流不小于 600A，电流设置分辨率不大于 1A。

1.7 自带 ISO6 级（千级）洁净环境和参数测试实时记录功能。

1.8 连续老化测试设计满足供电和冷却需求，单元老化夹具设计满足被老化器件安装：

（1）连续老化 LD 单元安装结构示意图如下：

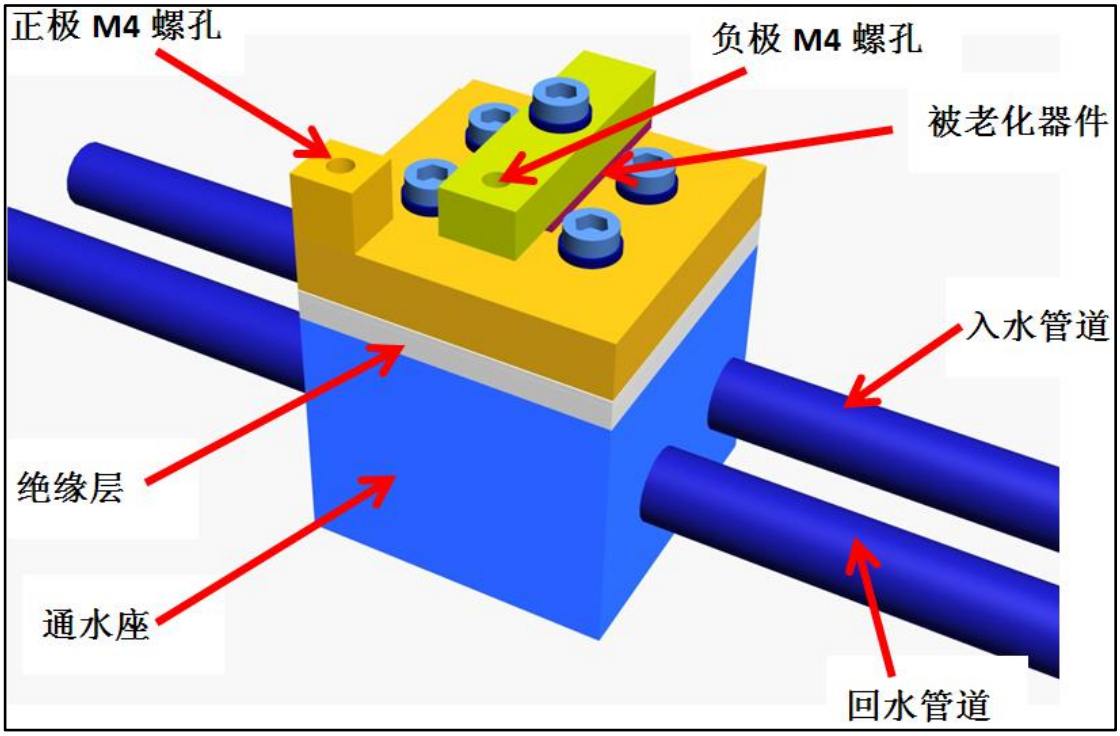

单元器件安装结构示意图

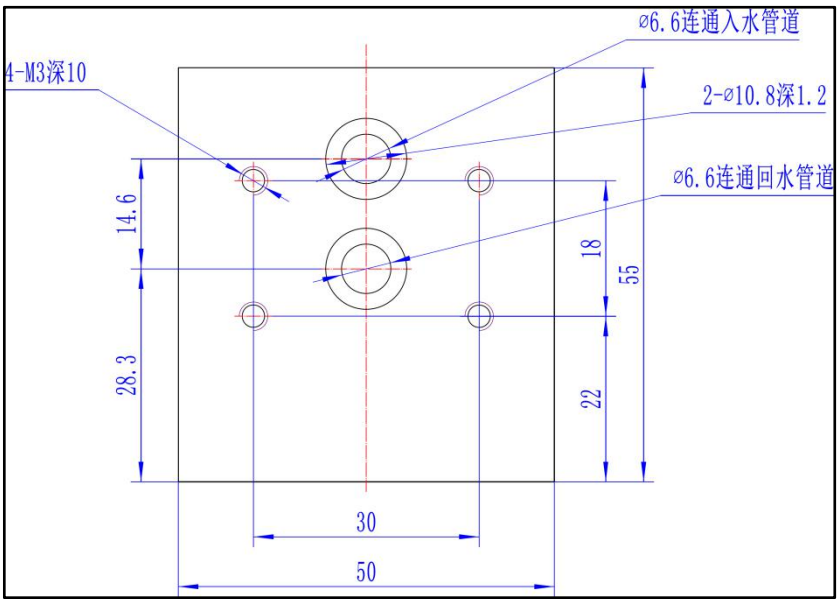

通水座上表面结构（其中 M3 螺孔位置可适当调整）

（2）下边老化示意图仅供参考，厂家结合实际情况设计，以便于操作。

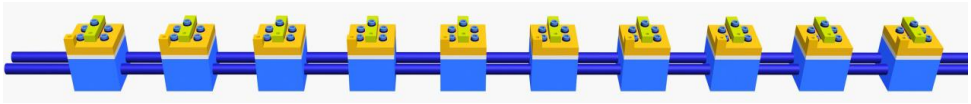

2.准连续工位：

★2.1 准连续老化测试工位≮40 个。

★2.2 具备准连续单元 LD 测试功率＞1000W。

★2.3 脉冲满足 bar 与 G-stack 单元 LD 测试老化需求。

2.4 准连续单元 LD 典型工作频率：1-10 Hz。

★2.5 具备功率、波长、光谱实时巡检功能，测试配置光谱仪的波长分辨率及范围：优于 0.3nm@700nm～1100nm。

★2.6 电源要求：准连续电源≮4 台，频率 0.1—100Hz（步进 0.1Hz），脉宽 200-1000us（步进 5us），电压 0-100V，电流 0-1000A （步进 1A），最大平均电流不小于 40A，电源波纹系数小于 0.5%@1000A，脉冲上升时间小于 50μs，远程控制功能。

★2.7 冷却能力：不小于 20kW，冷却水电导率可控，不大于 10μS/cm。水压 0.6MPa 时流

量≮@20L/min，温控精度±0.2℃（显示测量值），温度调节范围 5℃-40℃，制冷机可远程控制。冷却管路带旁路排水，可保证长期工作稳定可靠。

▲2.8 电接口：配串联线，电流设置分辨率不大于 1A，适用于高峰值电流、高占空比脉冲工作。

2.9 自带 ISO6 级（千级）洁净环境和参数测试实时记录功能。

2.10 准连续老化测试设计满足供电和冷却需求，老化夹具设计满足绝缘层安装。

（1）单个单元绝缘层结构示意图如下（需安装在老化测试夹具工位上,仅供参考）

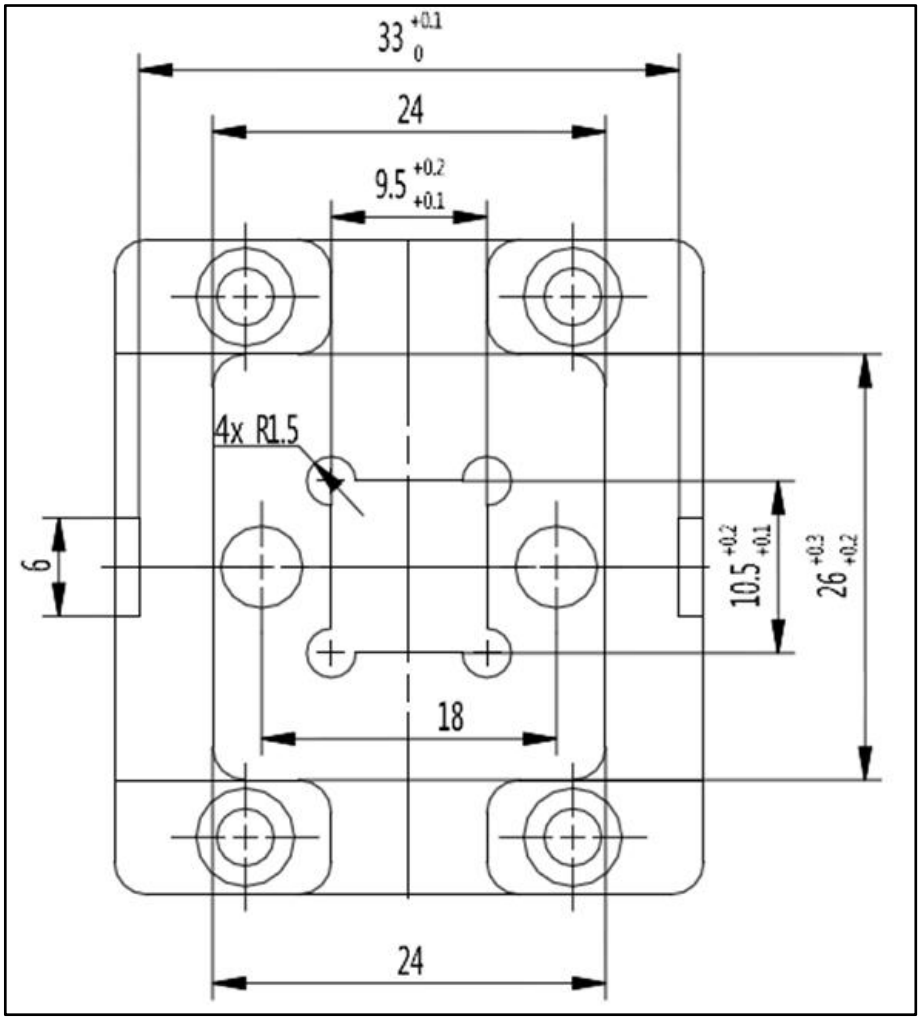

（2）通水座示意图（仅供参考）：

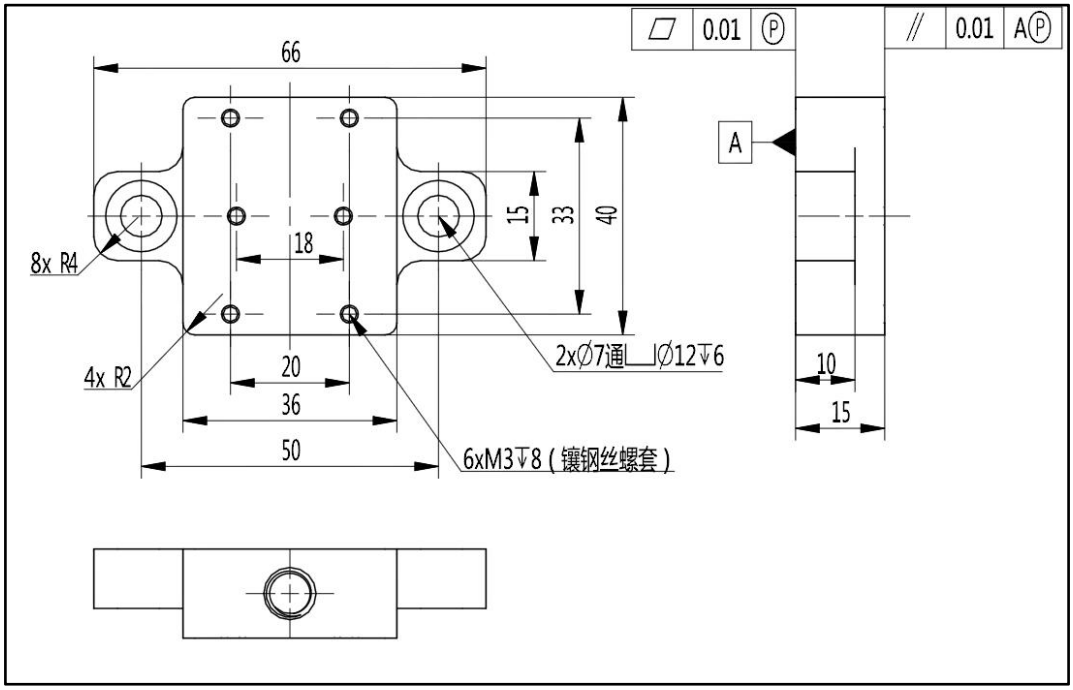

（3）单个单元老化夹具结构示意图（仅供参考）：

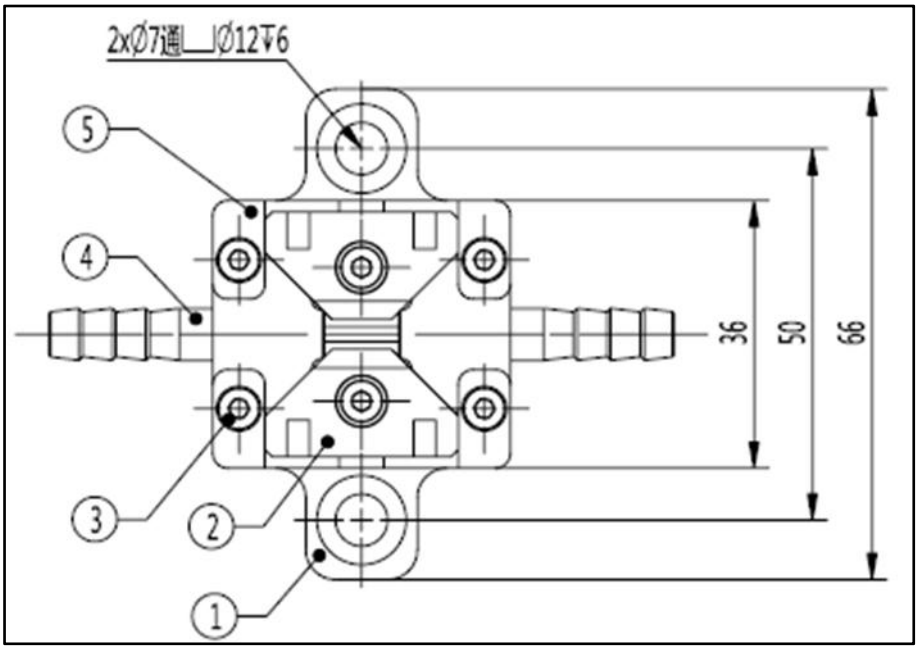

3.含一套高分辨率光谱测试组件：

★3.1 光谱响应波长范围：600nm~1700nm。

★3.2 全扫描范围光谱响应精度：0.02nm。

▲3.3 全扫描范围光谱显示精度：不低于 0.02nm。

3.4 波长分辨率设置可调，调节范围为：0.02~2nm。

▲3.5 输入功率范围：+20dBm~-40dBm，动态范围≮60dB。

★3.6 当波长分辨率设置为 2nm、光谱扫描范围设置为 10nm 时，响应速度 10Hz。

3.7 具备分析扫描光谱峰值数量、峰值位置与 3dB 带宽的能力。

4.其它要求：

★4.1 测试软件需要实现老化过程控制及功率、电流、光谱、波长等数据监测、处理分析功能；各硬件接口通信协议应符合国际标准且在软件层面开放。

★4.2“高亮度 LD 器件老化测试平台”方案设计符合 GB/T 45001-2020《职业健康安全管理体系》要求、GB/T 10320-2011《激光设备和设施的电气安全》标准，设备有流量、超温保护等措施，重点考虑漏水、漏电、漏光保护等连锁报警功能，老化平台可无人值守长期安全工作。

▲4.3 设备平均无故障运行时间大于 5000 小时。

4.4 安装操作方便。

▲4.5 设备入场单体尺寸 L*W*H≯1700mm*1000mm*1900mm。

4.6 给出 “高亮度 LD 器件老化测试平台”的设计方案，含设备清单、研制周期。

“高亮度 LD 器件老化测试平台”主要配置清单

序号	名称	主要技术要求	数量	单位
1	水冷机	制冷功率≮20kW,可输出≮2 路循环冷却水，每路冷却水在压力 0.6MPa 时可输出冷却水流量 20L/min，水温设置范围 5℃-40℃，温度控制精度±0.2℃，水路连接牢固可靠，长期在 0.6MPa 下无漏水。可保证长期工作稳定可靠。	≮2	台
2	连续电源	电压≮80V,电流≮375A,具有远程控制功能，能够满足“连续工位单工位高功率 LD(bar)测试连续功率＞500W”的技术要求。	1	台

3	准连续电源	电压 0-100V，电流 0-1000A （步进 1A），最大平均电流≮40A。	≮4	台
4	测试工位	定制，连续工位≮20 个，准连续工位≮40 个。	-	-
5	积分球	满足方案设计技术指标要求。	-	-
6	光谱仪	波长分辨率及范围：优于 0.3nm@700nm ~ 1100nm。	≮2	台
7	高分辨率光谱测试组件	光谱响应波长范围：600nm~1700nm；全扫描范围光谱响应精度：0.02nm；全扫描范围光谱显示精度：不低于 0.02nm；波长分辨率设置可调，调节范围为：0.02~2nm；输入功率范围：+20dBm~-40dBm，动态范围≮60dB；当波长分辨率设置为 2nm、光谱扫描范围设置为 10nm 时，响应速度 10Hz；具备分析扫描光谱峰值数量、峰值位置与 3dB 带宽的能力。	1	套
8	水、电监控与防护系统	系统出现漏水、水温异常能够触发报警，计算机会关闭驱动电源，保护器件；电路一旦发现漏电等异常情况能够自动断开驱动电源，保护器件。	1	套
9	配套工控机	按照国家和院、所对信息设备选用的有关规定（不含无线、蓝牙等无线通讯功能），满足方案设计技术指标要求，Windows，64bit。	≮1	台
10	高效 FFU 过滤系统	满足方案设计技术要求。	≮1	套
11	连续机柜	满足方案设计技术要求。	1	套
12	脉冲机柜	满足方案设计技术要求。	1	套

13	电源机柜	满足方案设计技术要求。	1	套

三.本项目的主要商务要求和其他要求

★1.价格构成：报价应是最终采购人验收合格后的总价，包括但不限于产品设计制造、外购物料、包装、运输、装卸费（卸至用户指定地点）、检测、保险费、质保期内保修服务与备品备件等有关各项的含税费用和招标文件规定的其它费用等一切费用，采购人无需向中标人支付其他费用。

★2.交付时间：合同签订生效后，高分辨率光谱测试组件 120 天内交付，其余产品 180 天内交付。

★3.交货地点：四川省绵阳市中物院应用电子学研究所。

★4.质保期：采购人验收合格之日起设备整体质保不少于 2 年。

★5. 付款步骤：

5.1 合同签订生效后 10 个工作日内，中标人向采购人提供本项目的设计方案（包含设备布局、工艺流程图等）通过采购人审查后，预付合同总额 20%；

5.2 设备到达采购人指定现场，中标人完成现场安装、调试、检测、人员培训、移交全部的资料后，经过采购人验收合格，支付合同总额 80%。

★6.验收:合同产品在到达采购人现场后进行终验收，通过验收最终证明合同产品满足合同规定要求。包括常规验收和入所验收。

6.1 常规验收：产品到场后，采购人与中标人共同开箱验收，验收时发现短缺、破损及与供货清单不符等，采购人有权要求中标人立即补发和负责更换甚至退货。

项目验收时，中标人应负责向采购人移交全部所供产品的技术资料，验收内容包括：产品名称、规格型号、数量，外包装完整性，外观质量完好性，标识是否清晰，相关资料（合格证、说明书及其它必要资料，【本检验合格并不代表产品内部性能、参数合格】。

6.2 入所验收：依据以下项目作为验收测试指标，进行测试验收。

测试项目		检测方式	测试地点
连续（CW）工位	工位≮20 个	设计方案和实测	采购人/厂家
	单工位高功率 LD(bar)测试连续功率＞500W	设计方案和实测	
	其余指标	设计方案	

准连续工位	准连续老化测试工位≮40个	设计方案和实测	
	具备准连续单元 LD 测试功率＞1000W	设计方案和实测	
	其余指标	设计方案	
含一套高分辨率光谱测试组件	全扫描范围光谱响应精度：0.02nm	设计方案和实测	
	全扫描范围光谱显示精度：不低于 0.02nm	设计方案和实测	
	当波长分辨率设置为 2nm、光谱扫描范围设置为 10nm 时，响应速度 10Hz	设计方案和实测	
	其余指标	设计方案	
其它要求	所有指标	设计方案	

6.3 主要验收检查和试验内容如下：

（1）合同产品齐备性检查：检查合同规定的产品及相关配件是否已经齐备，有无错漏；

（2）合同产品功能验收：中标人向采购人交付的合同规定产品的所有功能且能正确实现；

（3）合同技术指标的考核。

7.售后服务：

7.1 投标人服务承诺：投标人应对所有设备提供详细的保修条款，包括质保期限（不少于 2 年）、保修方式、保修内容、响应时间，以及超过质保期后的维修服务方式和收费方式等。售后服务标准不得低于生产厂家售后服务公开条约。并及时就维保信息变更事项书面函告采购人。

7.2 质保期内出现故障，中标人在接到采购人通知后 2 小时响应，提出解决方案；如需现场排故，中标人须在 72 小时内派相关人员抵达采购人产品现场，全力以赴将产品抢修好。属设计原因、质量、调试等方面出现的故障，所产生的一切费用由中标人承担，属使用不当及人为原因造成的故障除外。

7.3 技术支持：提供人员现场培训和到制造商处进修服务，培训内容包括但不限设备操作、维护保养和编程等。

8.其他

★8.1 合同签订生效后 10 个工作日内，中标人向采购人提供本项目的设计方案（包含设备布局、工艺流程图等）进行审查，2 次审查不通过，采购人有权终止本合同，并保留追究中标人相关责任的权利。

8.2 服务团队：为便于本项目的顺利实施，投标人需固定项目负责人和服务团队。

8.3 投标人应提供详细的实施进度安排，包括各类软硬件系统的材料和设备的到货时间、安装、调试、验收日期，全部产品应满足有关采购人的验收并正常使用。